高校女子の部＜組み合わせ＞

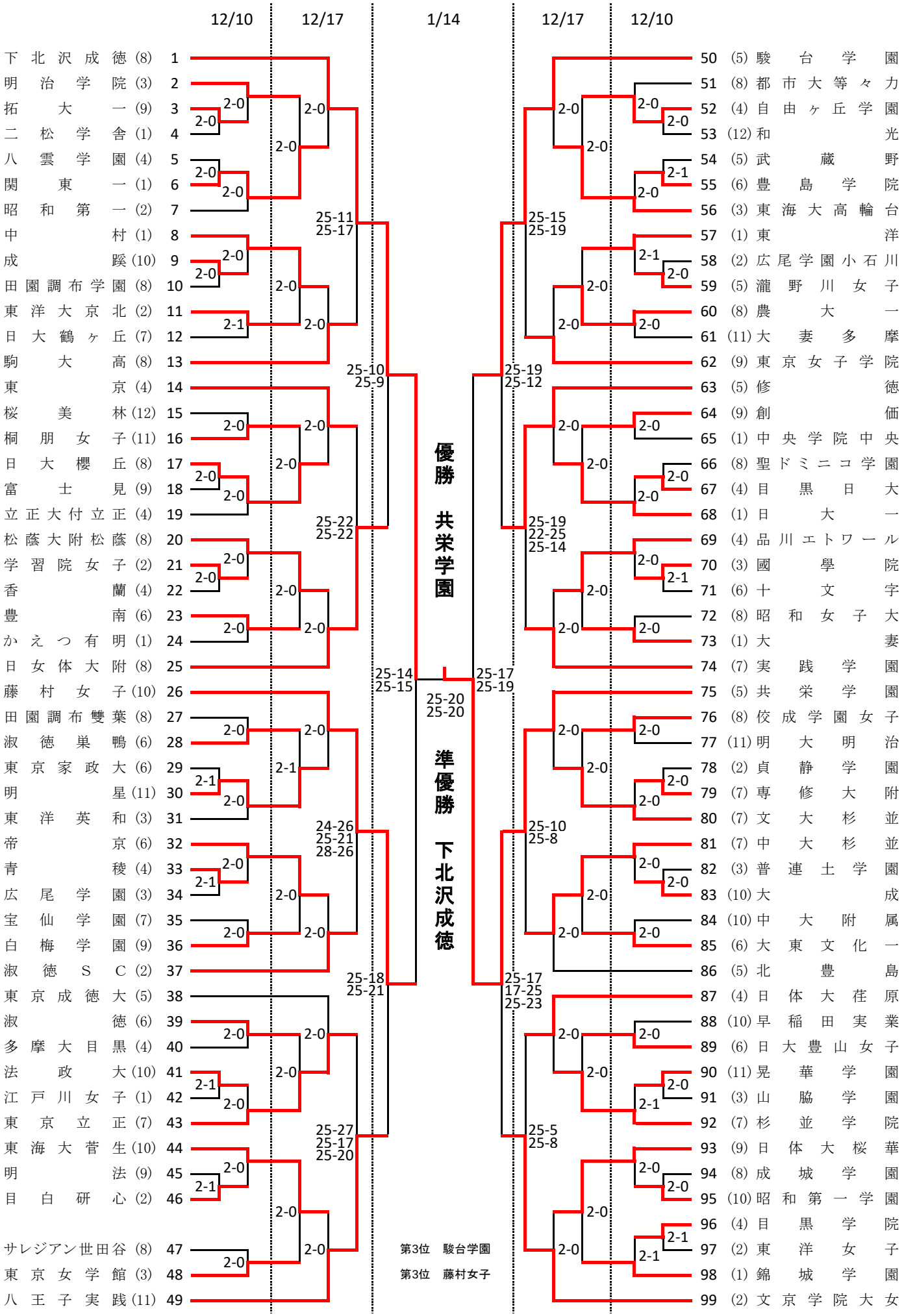
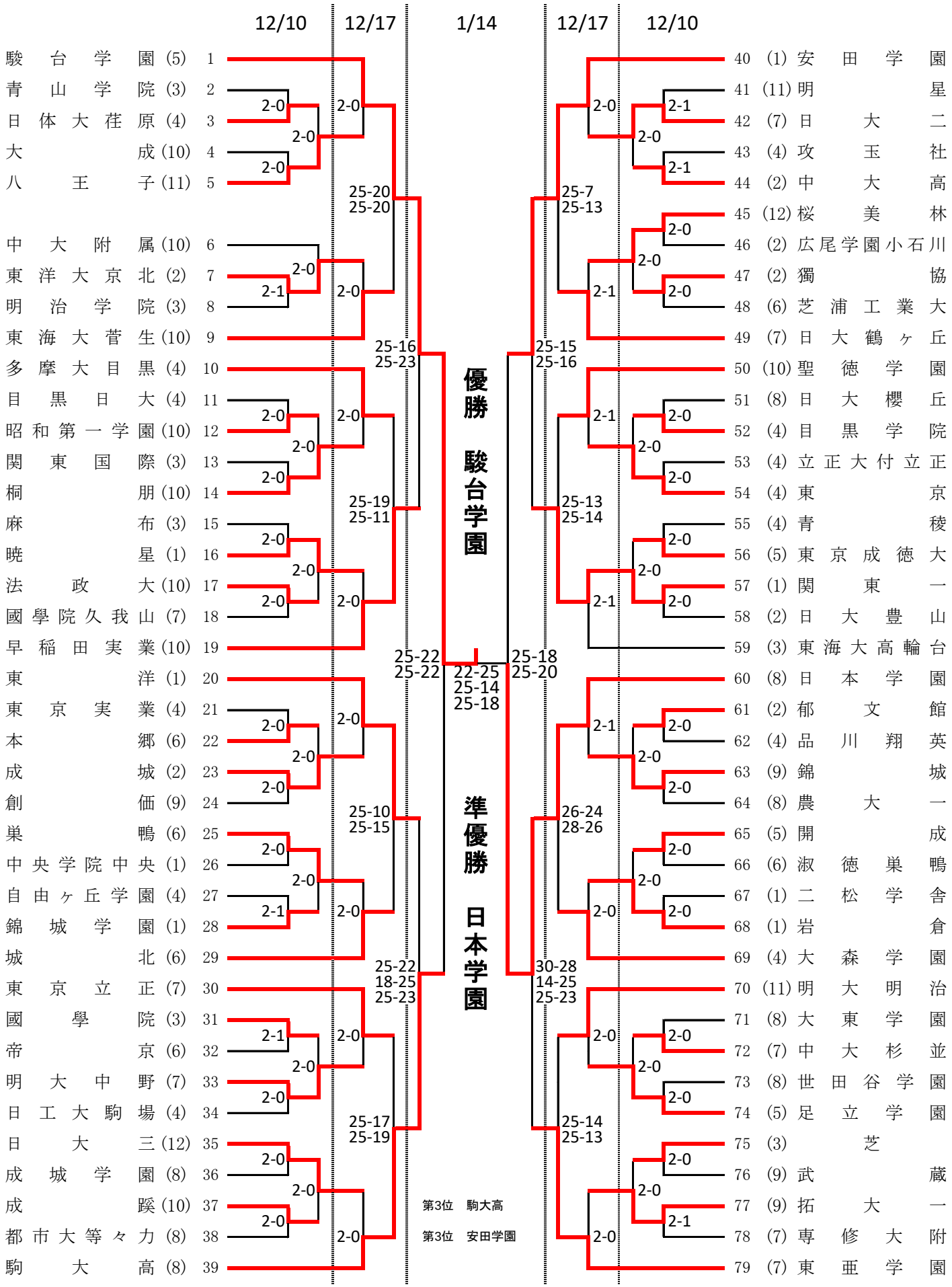
高校男子の部＜組み合わせ＞